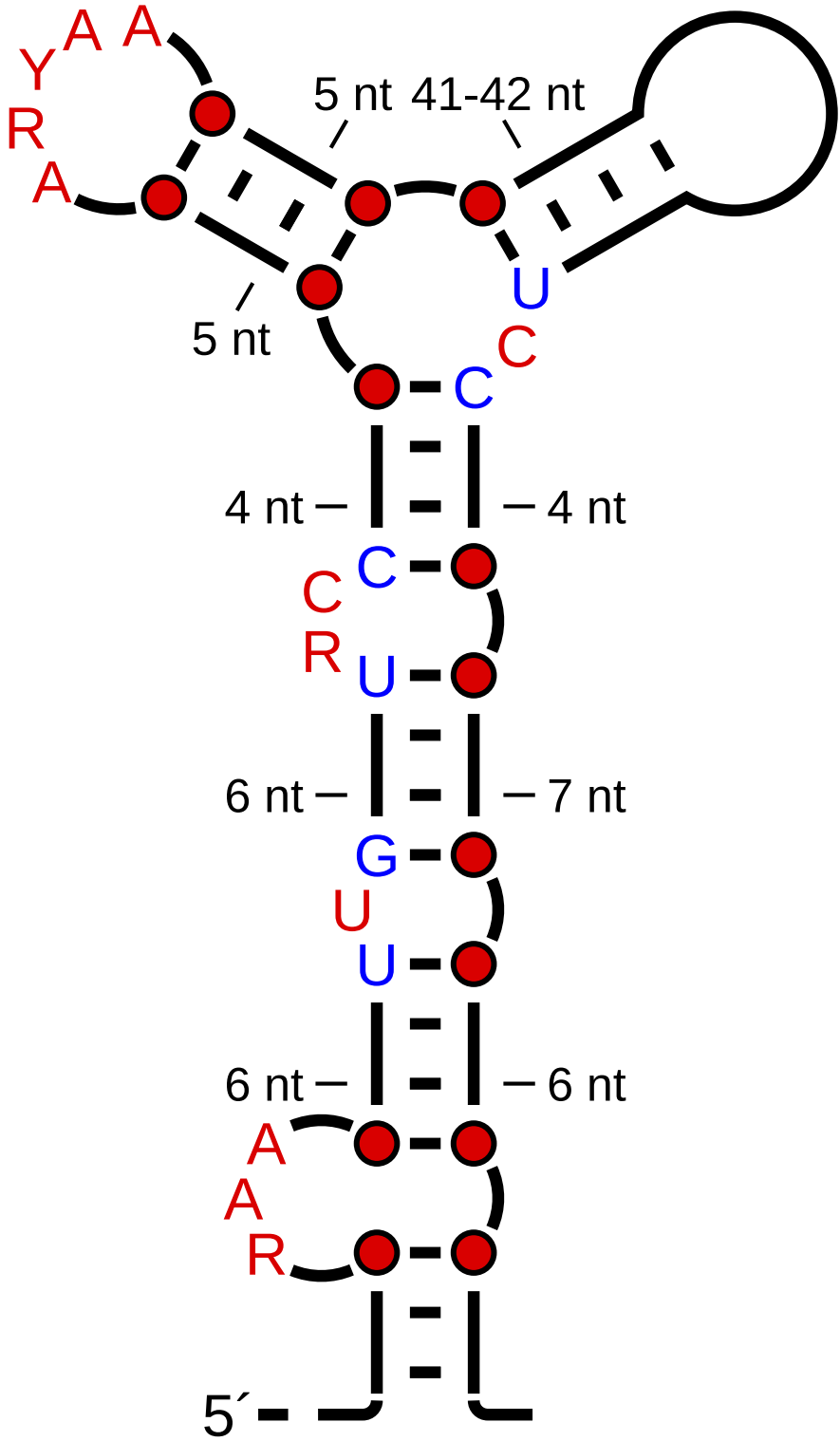
A A
Y
R
A
5 nt
41-42 nt
U
5 nt
C
C
4 nt
4 nt
C
C
R
U
6 nt
7 nt
G
U
U
6 nt
6 nt
A
A
R
5´